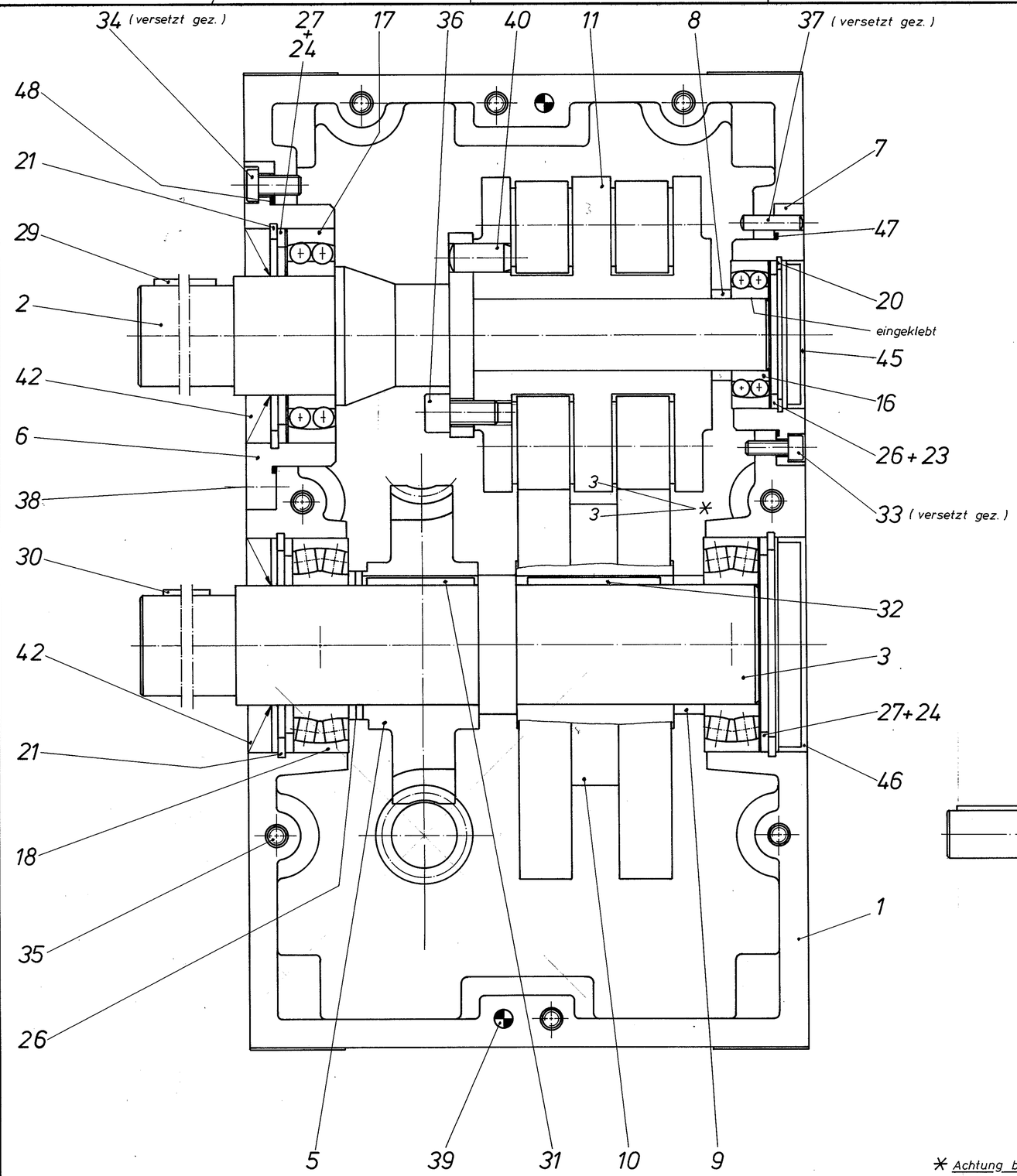


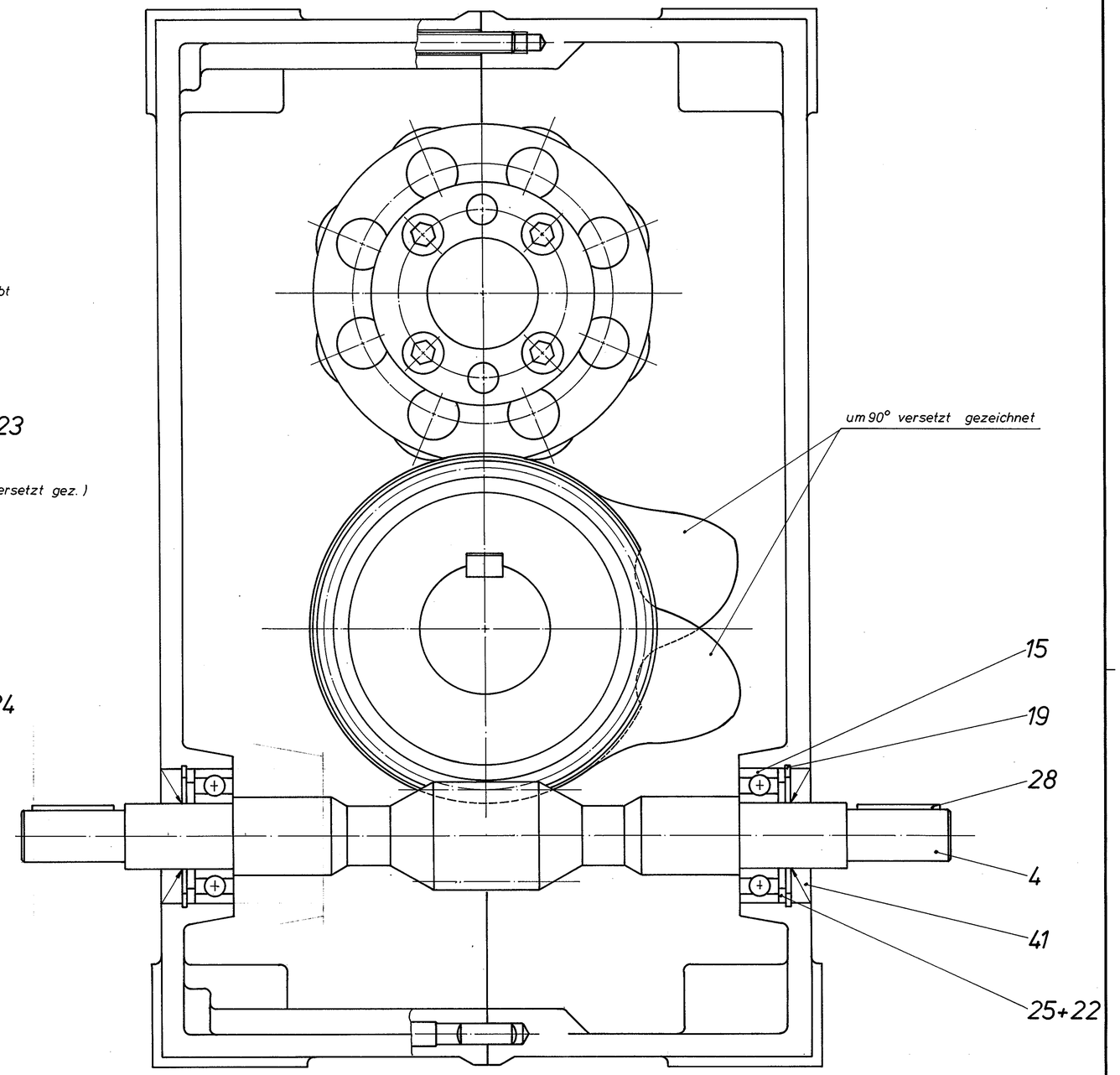


* Achtung bei Montage:
Kurve und Rollenstern müssen gleiche Nummern tragen und die Nummern müssen in gleicher Richtung stehen. (Beispiel oben.)

| Zust. | Änderung | Dat. | Name | Zust. | Änderung | Dat. | Name |
|---|---|---|---|---|---|---|---|

Bearbeitete Maße ohne Toleranzangabe ± IT 12 nach DIN 7151

Werkstoff:

| Abt. | Datum | Name |
|---|---|---|
| Gezeichn. | 8.10.84 | Traen |
| Geprüft | 8.10.84 | Klein |

Urheberschutz gemäß DIN 34

RHEIN-GETRIEBE GMBH
MEERBUSCH-BÜDERICH

Maßstab 1:1

Schnecken-Schrittgetriebe

Zeichnung Nr. 592 ZS 1 (1)

Ersatz für:

Ersetzt durch:

M

RLDA Josef Schäfer Düsseldorf